Bruksanvisning

HOME DELUXE
WIR MACHEN ZUHAUSE

Sittgrupp inkl. överdrag HAVANA



Originalbruksanvisning

Designad i Tyskland

VIKTIGT:
SPARA FÖR SENARE BRUK.
LÄS NOGGRANT!

Innehållsförteckning

1. Allmänt 3
1.1. Produktöversikt 3
1.2. Allmänna anvisningar 3
1.3. Garanti 3
2. Information om bruksanvisningen 4
2.1. Tillgänglighet av bruksanvisningen 4
2.2. Information om översättning 4
2.3. Målgrupper för bruksanvisningen 4
2.4 Information om översättningen 4
2.5. Förklaring av symboler 4
2.6 Allmänt om bruksanvisningen 4
2.7. Avsedd användning 5
2.8. Allmänna säkerhetsanvisningar 5
3. Produktens egenskaper 6
3.1. Tekniska data 6
4. Leveransomfattning 6
5. Montering och användning 7
5.1. Säkerhetsanvisningar 7
5.2. Produktens uppbyggnad 8
6. Användning 9
6.1. Säkerhetsanvisningar 9
6.2. Första idrifttagningen 10
6.3. Drift 10
6.4. Förvaringsplats 10
7. Felsökning 10
8. Underhåll och skötsel 10

9. Demontering 10
9.1. Säkerhetsanvisningar 10
10. Avfallshantering 11

Kära kund,

Tack för att du har valt en produkt från **Home Deluxe GmbH**. Vi hoppas att du kommer att trivas med din nya sittgrupp HAVANA.

Bruksanvisningen hjälper dig med montering, idrifttagning, användning och underhåll av produkten. Bruksanvisningen och säkerhetsanvisningarna måste läsas noggrant och i sin helhet. Följ dessa anvisningar för att undvika faror.

1. Allmänt

1.1. Produktöversikt

Modell:

Sittgrupp inkl. överdrag HAVANA Grå	Artikel-ID: 21889	Variant-ID: 51849
Sittgrupp inkl. överdrag HAVANA Beige	Artikelnummer: 21888	Variant-ID: 51848

1.2. Allmän information

För att uppfylla våra krav förbättrar vi ständigt kvaliteten, förenklar monteringen och användningen samt anpassar produkterna efter kundernas önskemål. På grund av dessa förändringar finns den aktuella versionen av bruksanvisningen på vår hemsida.

Termen "produkt" används i bruksanvisningen för "sittgruppen HAVANA".

1.3. Garanti

De lagstadgade rättigheterna till ansvarsfrihet och garanti gäller från och med inköpsdatumet.
Home Deluxe GmbH tar inget ansvar för skador som uppstår till följd av att bruksanvisningen inte följs. Reklamationer som uppstår till följd av felaktig montering eller användning omfattas inte av garantin. Vid fel på produkten, vänligen kontakta vår kundtjänst skriftligen via kontaktformuläret på vår hemsida och ange produktnamn, serienummer och bifoga ett foto av typskylten:

Home Deluxe GmbH
Schanzeweg 2
32312 Lübbecke
Tyskland
Tel.: +49 (0)5743 6181-0
www.home-deluxe-gmbh.de

Om du har ytterligare frågor är vår kundtjänst gärna till din tjänst via kontaktformuläret.

2. Information om bruksanvisningen

2.1. Tillgänglighet av bruksanvisningen

Bruksanvisningen är en del av produkten och ska förvaras i sin helhet i omedelbar närhet av produkten.

2.2. Information om översättningen

Den ursprungliga bruksanvisningen är skriven på tyska. Alla andra tillgängliga språk är översättningar av den tyska versionen.

2.3. Målgrupper för bruksanvisningen

Bruksanvisningen måste läsas och följas av alla personer som är involverade i någon av följande aktiviteter eller användningar:

- Uppackning
- Montering/installation
- Idrifttagning/drift
- Underhåll/kontroll/skötsel
- Felsökning/reparation
- Avfallshantering

2.4. Information om översättningen

Den ursprungliga bruksanvisningen är skriven på tyska. Alla andra tillgängliga språk är översättningar av den tyska versionen.

2.5. Förklaring av symboler

Symbol	Symbolförklaring
	**VARNING** Symbolen indikerar möjliga faror som kan leda till livshotande och allvarliga skador. Läs den relevanta anvisningen innan du utför motsvarande monterings- eller användningssteg.
	**INFO** Symbolen ger viktig information och varnar för materiella skador. Läs denna information innan du utför motsvarande monterings- eller användningssteg för att förstå problemen och undvika skador.
	**Läs bruksanvisningen** Symbolen indikerar att bruksanvisningen måste läsas noggrant innan montering/installation och/eller användning av enheten.

2.6. Allmänt om bruksanvisningen

Bruksanvisningen avser sittgruppen HAVANA. Den innehåller viktig information om montering, användning, underhåll och rengöring. Bruksanvisningen, särskilt säkerhetsanvisningarna, måste läsas noggrant innan produkten tas i bruk. Förvara bruksanvisningen på ett säkert ställe. Använd produkten endast enligt beskrivningen i denna bruksanvisning för att undvika oavsiktliga skador eller personskador. Om du överlåter produkten till tredje part måste även denna bruksanvisning överlämnas.

2.7. Avsedd användning

Produkten är av hög kvalitet, hållbar och avsedd eller lämplig endast för privat bruk i rimlig och normal omfattning. Utöver detta är vår produkt **inte** avsedd för kommersiellt bruk. Kommersiellt bruk är endast tillåtet med skriftligt tillstånd från Home Deluxe GmbH.

Produkten är avsedd som sittgrupp.

Använd produkten endast enligt beskrivningen i denna bruksanvisning. All annan användning anses vara icke avsedd och kan leda till materiella skador eller personskador. Tillverkaren tar inget ansvar för skador som uppstår eller har uppstått till följd av icke avsedd eller felaktig användning.

2.8. Allmänna säkerhetsanvisningar

Allmänna varningsanvisningar



- Montera **endast** produkten om leveransen är komplett och felfri.
- Se till att alla delar är oskadda och monterade på rätt sätt. Felaktig montering kan medföra risk för personskada. Skadade delar kan påverka säkerheten och funktionen.
- Ställ endast produkten på ett säkert, plant och fast underlag.
- Gör inga ändringar på produkten.
- Kontrollera fästet regelbundet.

Fara för barn



- Håll barn borta från förpackningsmaterial. Det finns bland annat kvävningsrisk!
- Håll barn borta från monteringsplatsen under monteringen av produkten. Leveransen innehåller smådelar som kan sväljas eller orsaka allvarliga skador.
- **Varning för tippning!** Produkten är inte en leksak, klättervägg eller sportutrustning. Produkten kan välta vid ensidig belastning, vilket kan leda till dödsfall.
- Barn kan skada sig när de leker med produkten eller drar sig upp på den.
- Placera inte produkten direkt i eller i omedelbar närhet av en lekplats.
- Förklara för barnen hur produkten ska användas på rätt sätt och lämna dem aldrig utan uppsikt när de leker.
- Se till att små barn inte stoppar små delar i munnen.

Risk för skador

Felaktig hantering av produkten kan leda till skador



- Kontrollera produkten före varje användning för att se om den har några synliga skador.
- Gör inga konstruktiva ändringar på produkten. För att göra ändringar måste du ha skriftligt tillstånd från tillverkaren och följa anvisningarna.
- Produkten får inte användas om den är skadad. Skadade delar måste repareras eller bytas ut mot originalreservdelar.
- Se till att produkten är permanent och stabilt installerad för att undvika skador.

Risk för skador

- Felaktig hantering av produkten kan leda till skador.
- Öppna inte förpackningen med vassa föremål (t.ex. kniv, sax eller liknande), eftersom produkten kan skadas. Var försiktig när du öppnar förpackningen.
- Använd inte produkten i närheten av värmekällor eller öppen eld.

3. Produktens egenskaper

3.1. Tekniska data

HAVANA	
Mått (L x B x H):	303 x 239 x 73,5 cm
Mått soffbord:	66 x 121,8 x 36 cm
Mått enkelsoffa	91 x 89 x 73,5 cm
Mått 2-sits soffa	92,5 x 121 x 72,5 cm
Mått pall	57,5 x 67,5 x 33 cm
Mått sidobord	50,5 x 50,5 x 56 cm
Tillgängliga färger	Grå/beige
Material	Aluminium och högkvalitativt tyg
Material i klädsel	Skumplast och polyeten
Material överdrag	Bomullstyg
Vikt	108,1 kg

4. Leverans

Kontrollera att förpackningen inte har några yttre skador vid leveransen. Kontrollera dessutom omedelbart efter uppackningen att leveransen är komplett och att produkten och alla komponenter är i perfekt skick. Montera endast produkten om leveransen är komplett och oskadad.

Komponenter/delar (bord)

Nr	Pos.	Beskrivning	Antal	Bilder
1	**A**	Bordsskiva	1	
2	**B**	Bordsben	4	
3	**C**	Skruv (M6 x 20)	12	
4	**D**	Bricka (M6)	12	
5	**E**	Inbussnyckel	1	

Komponenter/delar| (sidobord)

Nr	Pos.	Beskrivning	Antal	Bilder
1	**a**	Bordsben	4	
2	**b**	Sits	1	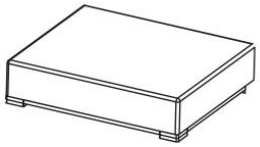
3	**c**	Skruv	4	
4	**d**	Bricka	4	
5	**e**	Inbussnyckel	1	

5. Montering och användning

5.1. Säkerhetsanvisningar

All information om säkerhet och hälsa måste läsas.

Risk för skador

Felaktig hantering vid montering kan leda till skador.



- Se till att paketet öppnas uppifrån. Var mycket försiktig när du öppnar paketet, eftersom det innehåller ömtåliga delar.
- Ställ endast produkten på en säker, plan och stabil yta.
- Använd det medföljande monteringsmaterialet.
- Felaktig användning, felaktig montering eller skador som uppstår vid monteringen omfattas inte av garantin.
- Minst två personer krävs för att montera produkten.
- Bär skyddskläder, såsom skyddsskor och skyddshandskar, vid monteringen.
- **Vi vill påpeka att Home Deluxe GmbH i princip inte står för några kostnader för montering eller hantverksmässiga tjänster, såsom elektrikerkostnader eller liknande kostnader för fackpersonal.**

5.2. Montering av produkten

Produkten levereras i delar och är enkel att montera. Följ monteringsanvisningarna noggrant. Om dessa inte följs kan produktens funktion och säkerhet inte garanteras.

Observera: De andra produkterna levereras monterade.

Nödvändiga verktyg

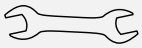	Skiftnyckel		Inbussnyckel
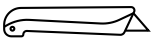	Skärkniv		

- Följande instruktioner måste läsas noggrant.

Bild	Beskrivning
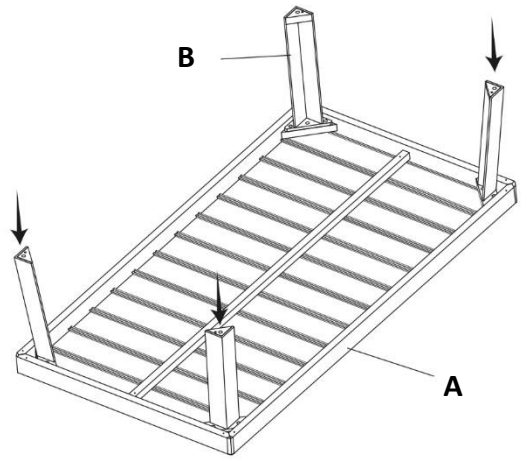	**Steg 1:** Placera bordsbenen (**B**) på bordsskivan (**A**).
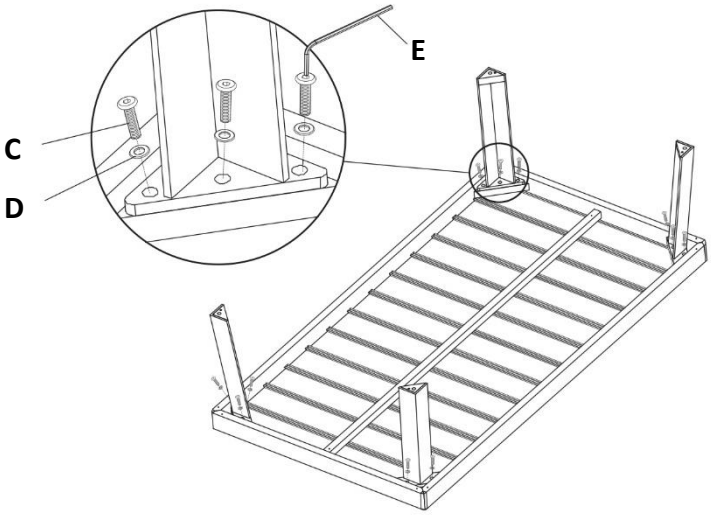	**Steg 2:** Fäst bordsbenen på bordsskivan (**A**) med skruvarna (**C**) och brickorna (**D**).

Bild	Beskrivning
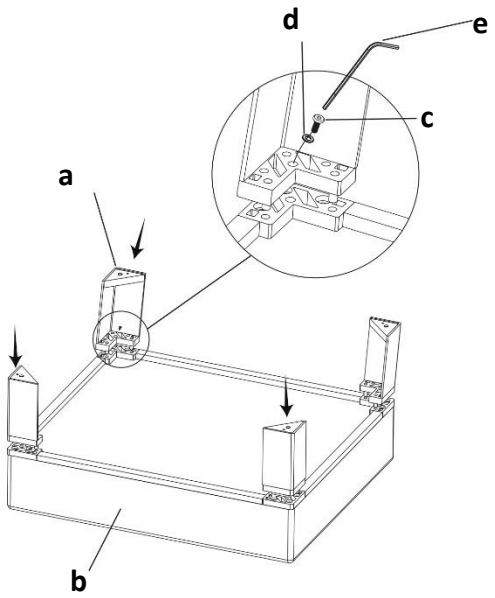	**Steg 3:** Placera bordsbenen (**a**) på sitsen (**b**) och skruva fast dem med skruvarna (**c**) och brickorna (**d)**.

6. Användning

6.1. Säkerhetsanvisningar

Följande information om säkerhet och hälsa måste läsas noggrant.

Risk för skador
Felaktig hantering vid användning kan leda till skador

- Använd inte skadade produkter.
- Gör inga ändringar på produkten.
- Produkten är inte en leksak, klättervägg eller sportutrustning. Barn får inte leka med produkten.

Kontrollera fästet regelbundet.

6.2. Första användningen

Kontrollera produkten för skador före första användningen. Produkten får endast användas om den är oskadad.

6.3. Användning

Kontrollera att produkten är i korrekt skick innan du använder den.

- att den är i korrekt skick.

6.4. Förvaring



- Förvara produkten under vintersäsongen på en plats som är så väderskyddad, väl ventilerad och torr som möjligt.

7. Felsökning

Om följande fel uppstår under drift, kontrollera följande orsaker till felet med hjälp av tabellen nedan. Om felet inte kan åtgärdas med de angivna åtgärderna, ta produkten ur drift.

Fel	Möjlig orsak	Lösning
Produkten skakar eller svänger	- Produkten står på ojämnt underlag	- Ställ produkten på ett plant underlag
	- Fästskruvarna har lossnat	- Dra åt fästskruvarna
	- Produkten utsätts för för stor belastning	- Följ belastningsgränserna

Om ytterligare problem uppstår med produkten, kontakta oss.

8. Underhåll och skötsel

Rengör ytorna med en fuktig trasa och ett milt rengöringsmedel. Använd inte aggressiva rengöringsmedel eller högtryckstvättar för rengöring.
Följ även rengöringsmedlets tillverkares anvisningar.

9. Demontering

9.1. Säkerhetsanvisningar

Risk för skador
Felaktig hantering vid demontering kan leda till skador.



- Säkra produkten före demontering.

Demonteringen av produkten ska utföras i omvänd ordning jämfört med monteringen. (**se kapitlet Montering**)

10. Avfall



- Kassera produkten och alla komponenter i enlighet med lokala och nationella bestämmelser för att undvika skador på miljön.
- Våra förpackningar är tillverkade av miljövänliga material. De kan återvinnas och därmed tjäna som värdefulla råvaror. Kassera förpackningsmaterialet (kartonger, smutsiga förpackningar etc.) separat och på ett korrekt sätt enligt gällande nationella bestämmelser.
- Kontakta tillverkaren om du är osäker på hur du ska avyttra produkten.
- Information om korrekt avfallshantering finns även hos lokala avfallscentraler.

Home Deluxe GmbH
Schanzeweg 2
32312 Lübbecke
Tyskland
Tel.: +49 (0)5743 6181-0
www.home-deluxe-gmbh.de

GA-173-00-HAVANA
2023/12